Montageanleitung A.

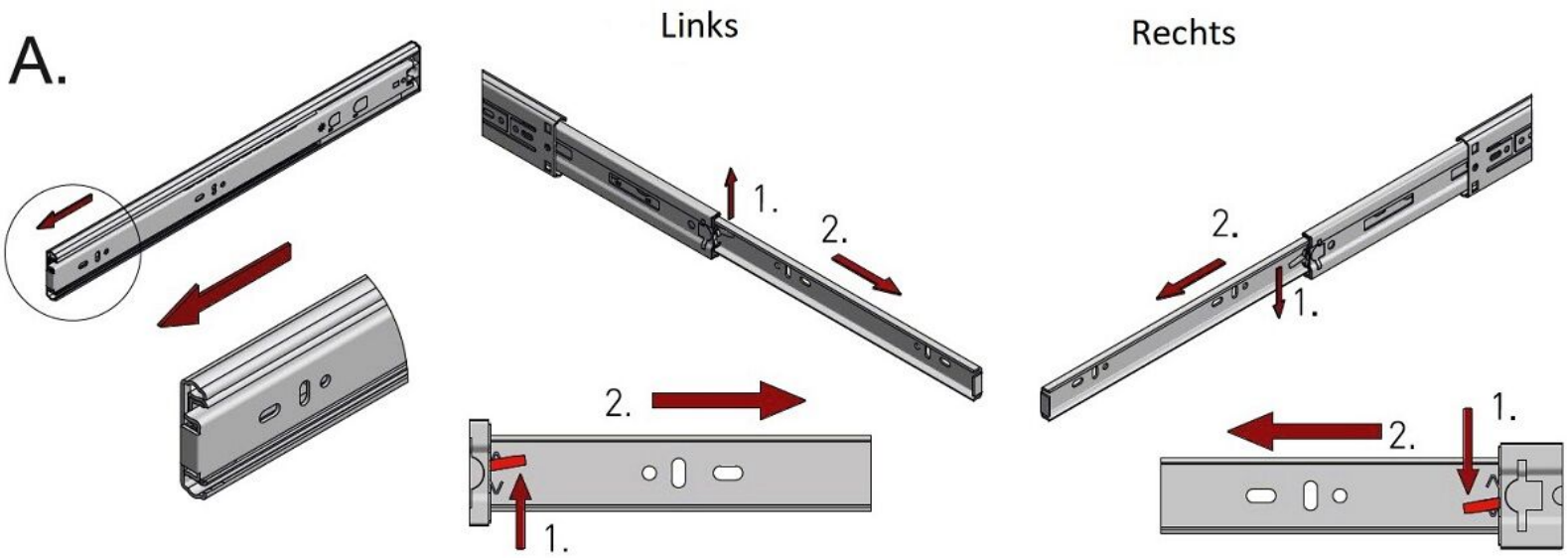

1. Schieben Sie die Führung bis zum Anschlag heraus
2. Drücken Sie den Hebel der die Führung löst (Rot markiert)
3. Schieben Sie die Führung aus dem Rahmen

Montageanleitung B.

B.

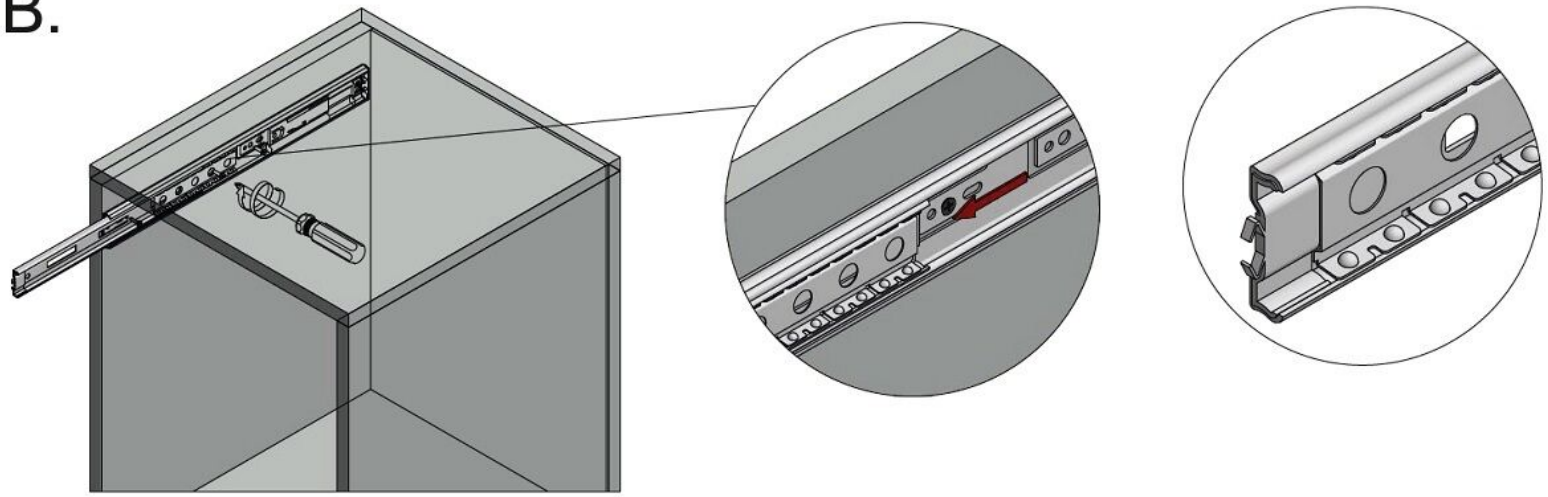

4. Schrauben Sie die Führung an die Innenseite

5. Schieben Sie den Kugelkäfig an den Anfang der Führung

Montageanleitung C.

C.

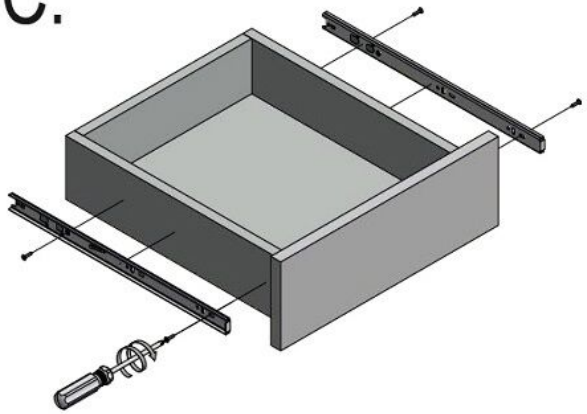

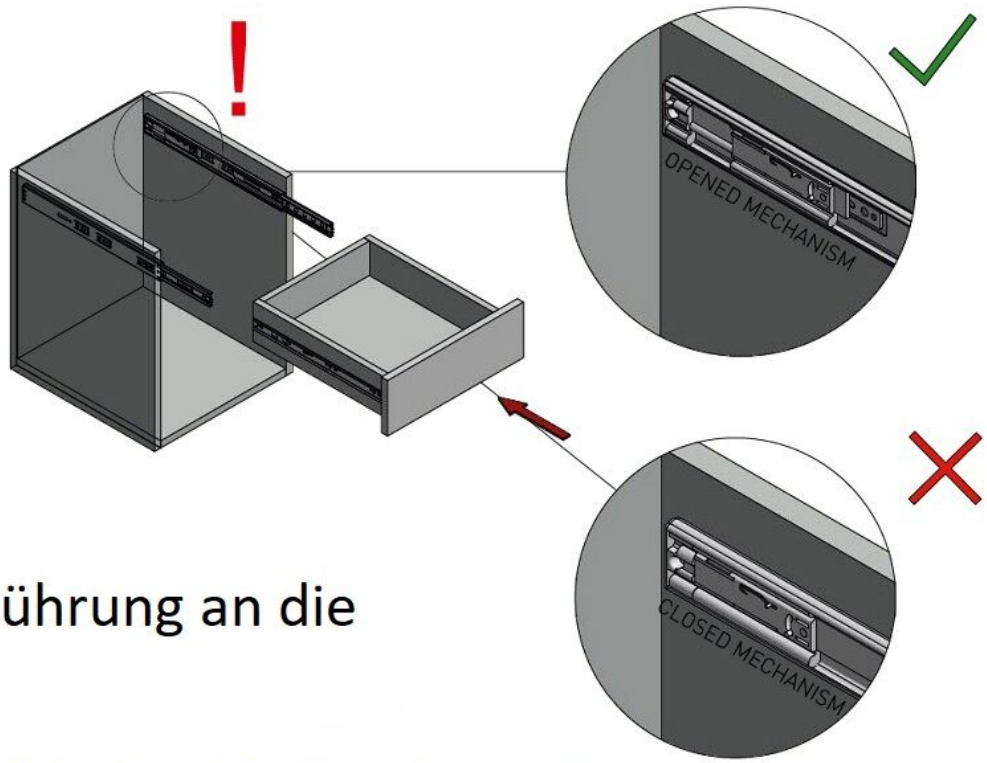

6. Schrauben Sie die Führung an die Schublade

7. Überprüfen Sie ob sich der Mechanismus in der geöffneten Postion befindet !

8. Installieren Sie die Schublade wie in Montageanleitung D gezeigt

Montageanleitung D.
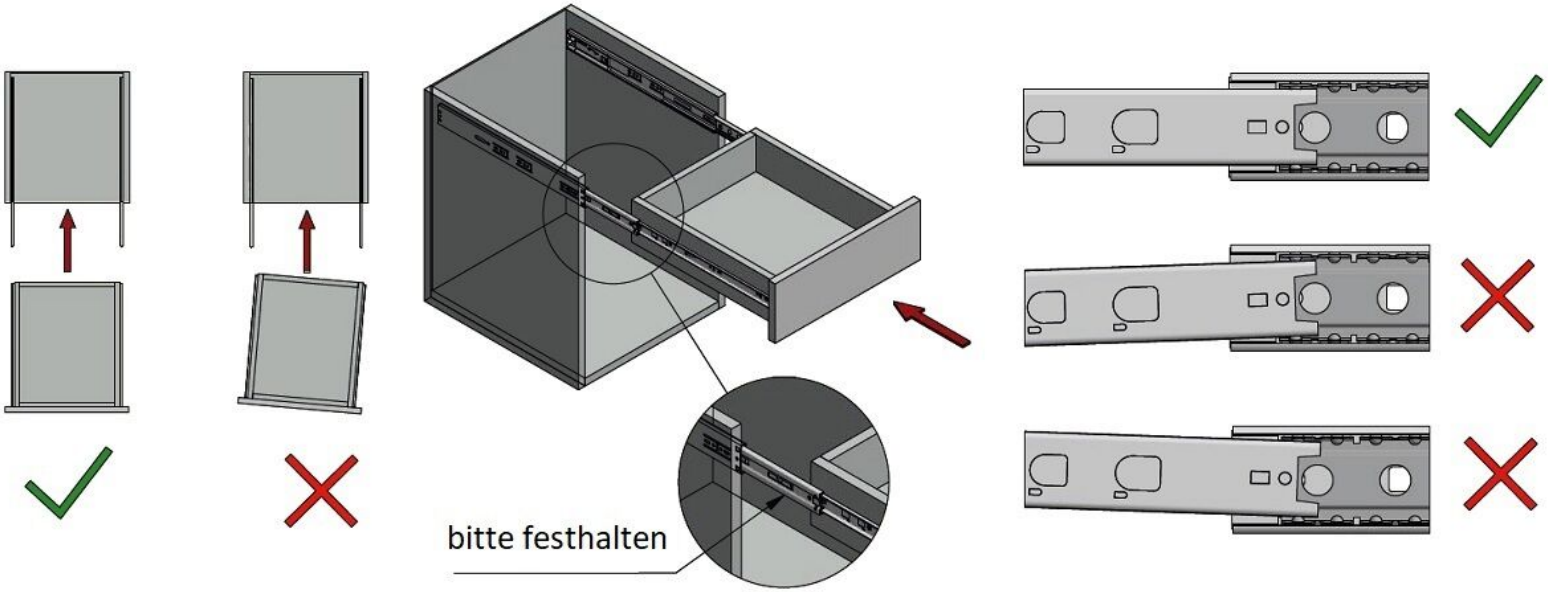
D.